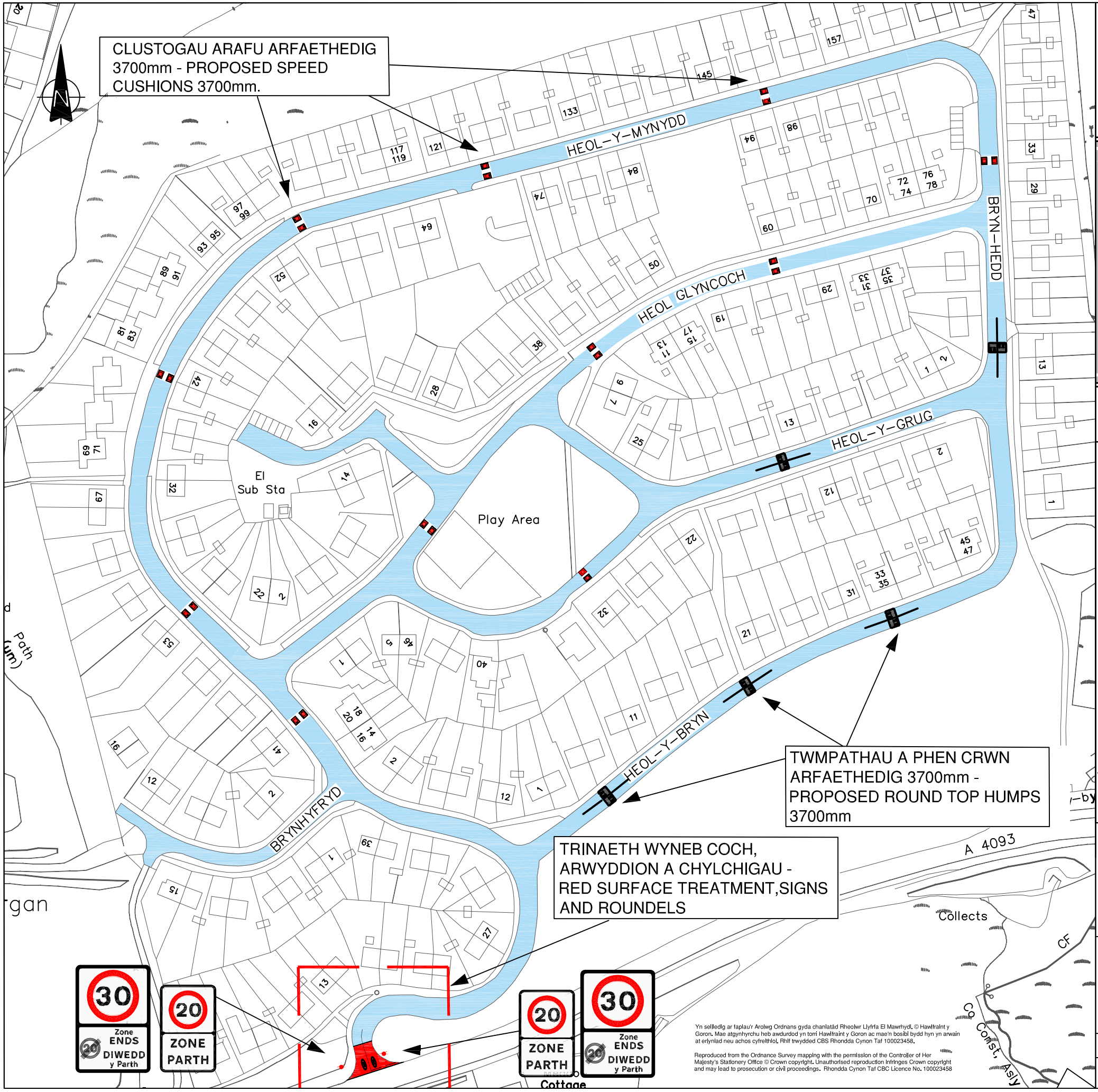


Yn seiliedig ar faplau'r Arolwg Ordnans gyda chanlatâd Rheolwr Llyfrfa El Mawrhydi. © Hawlfraint y Goron. Mae atgynhyrchu heb awdurdod yn torri Hawlfraint y Goron ac mae'n bosibl bydd hyn yn arwain at erlyniad neu achos cyfreithiol. Rhif trwydded CBS Rhondda Cynon Taf 100023458.

Reproduced from the Ordnance Survey mapping with the permission of the Controller of Her Majesty's Stationery Office © Crown copyright. Unauthorised reproduction infringes Crown copyright and may lead to prosecution or civil proceedings. Rhondda Cynon Taf CBC Licence No. 100023458

# MANYLYN SAFONOL / STANDARD DETAIL
## TWMPATH A PHEN CRWN - 3700mm
## ROUND TOP HUMP - 3700mm

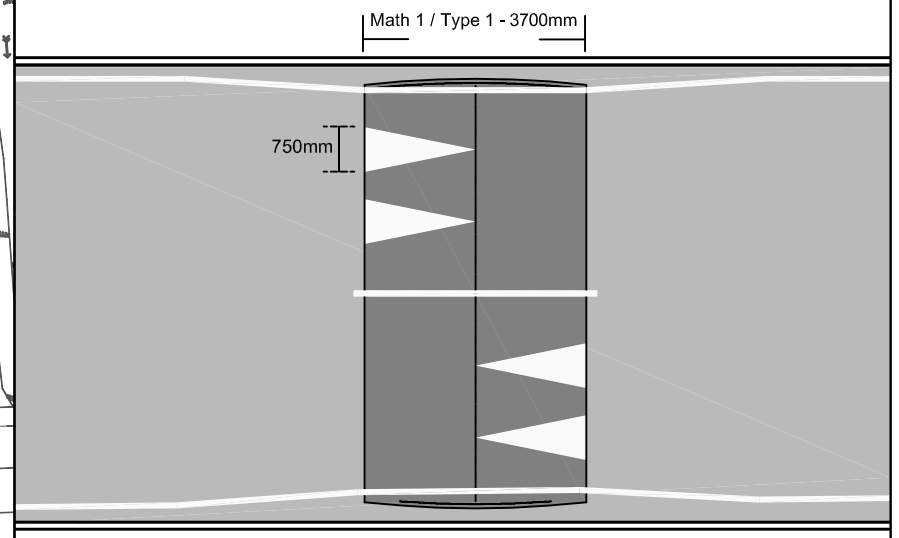


CYNLLUN DWY GLUSTOG ARAFU / TWO SPEED CUSHION LAYOUT

MANYLYN SAFONOL NODWEDDIADOL / TYPICAL STANDARD DETAIL

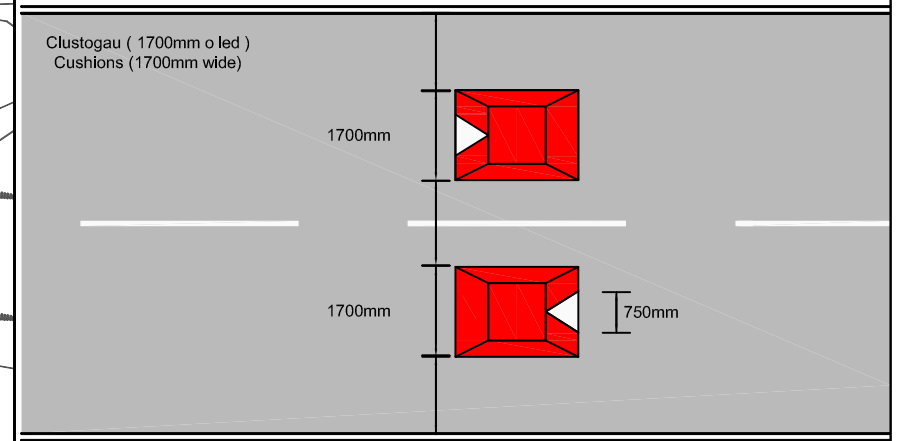


1700mm o led, 75mm o uchder / 1700mm Wide, 75mm High

I fod yn addas ar gyfer amodau'r safle / lledau'r ffordd

To suit site conditions / road widths

HENDREFORGAN, Y GILFACH GOCH - ARAFU TRAFFIG

GYDA THERFYN CYFLYMDER O 20MYA.

TRAFFIC CALMING WITH 20MPH SPEED LIMIT

DYLUNIAD YMGYNGHORI - CONSULTATION DRAWING

Group Director
Corporate & Frontline Services
Rhondda Cynon Taff
County Borough Council,
Sardis House, Sardis Road,
Pontypridd, CF37 1DU.

RHONDDA CYNON TAF

Cyfarwyddwr Cyfadran y
Gwasanaethau Corfforaethol a Rheng Flaen,
Cyngor Bwrdeistref Sirol
Rhondda Cynon Taf,
Ty Sardis, Sardis Road,
Pontypridd, CF37 1DU.

| | | | | | | | | | |
|---|---|---|---|---|---|---|---|---|---|
| Size Maint | A3 | Drawn Tynnu | TO | Checked Gwirio | AM | Approved Cymeradwyo | TP | Date Dyddiad | Aug 18 |
| File No. Rhif y ffeil | IF103 | Scales Graddfeydd | | NTS | | Drg. No. Rhif y cynllun | | T2018 / 85 / 1 | |